第４６回宮城県高等学校バスケットボール選手権大会
兼第７７回全国高等学校バスケットボール選抜優勝大会宮城県予選

期　　日　：　令和６年１０月２６日（土）～２７日（日）
会　　場　：　大崎市古川総合体育館　（Ａ・Ｂ）
　　中新田体育館　（Ｃ・Ｄ）

【　男　子　】

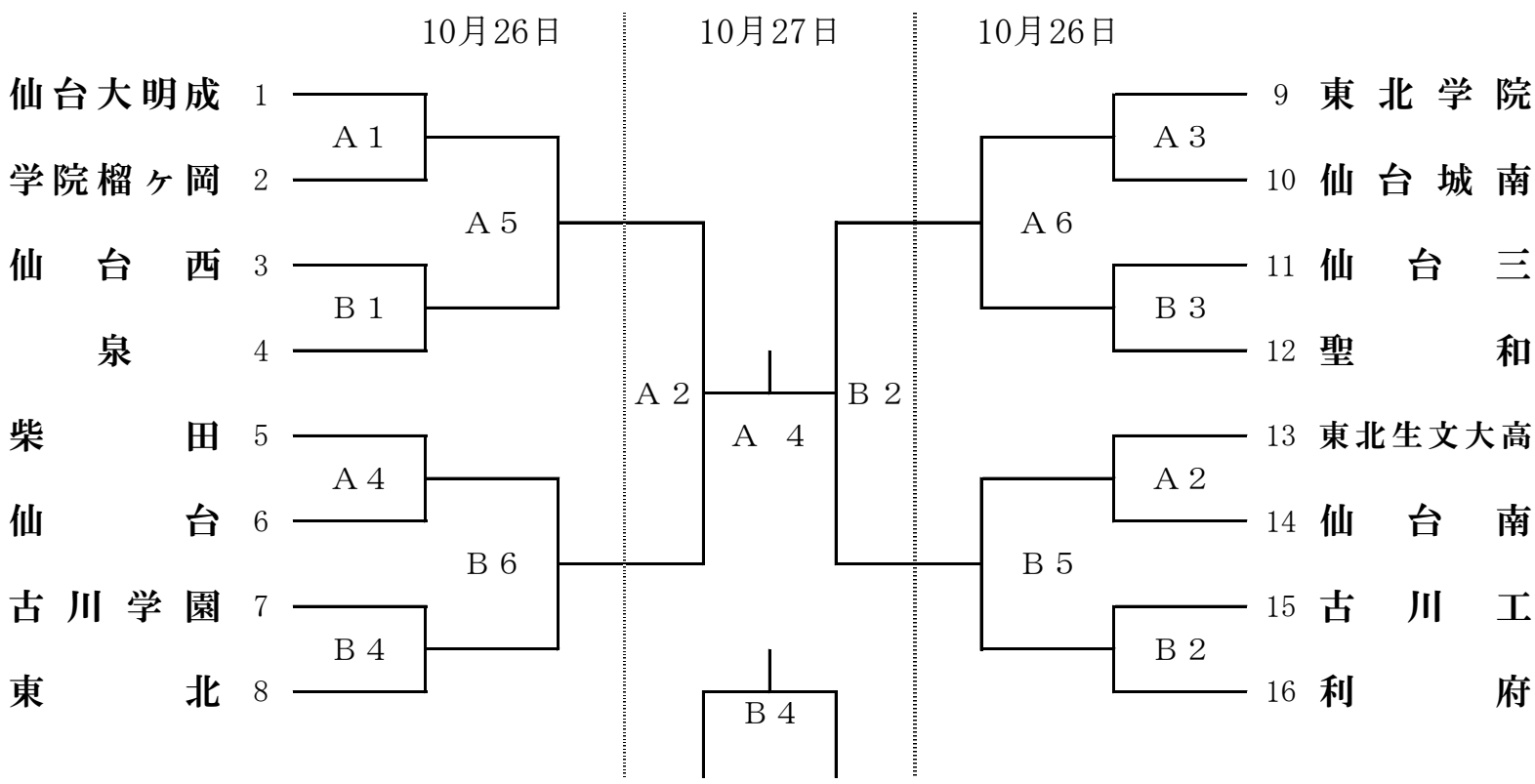

第３・４シード決定戦
※同地区の場合は行わない

【　女　子　】

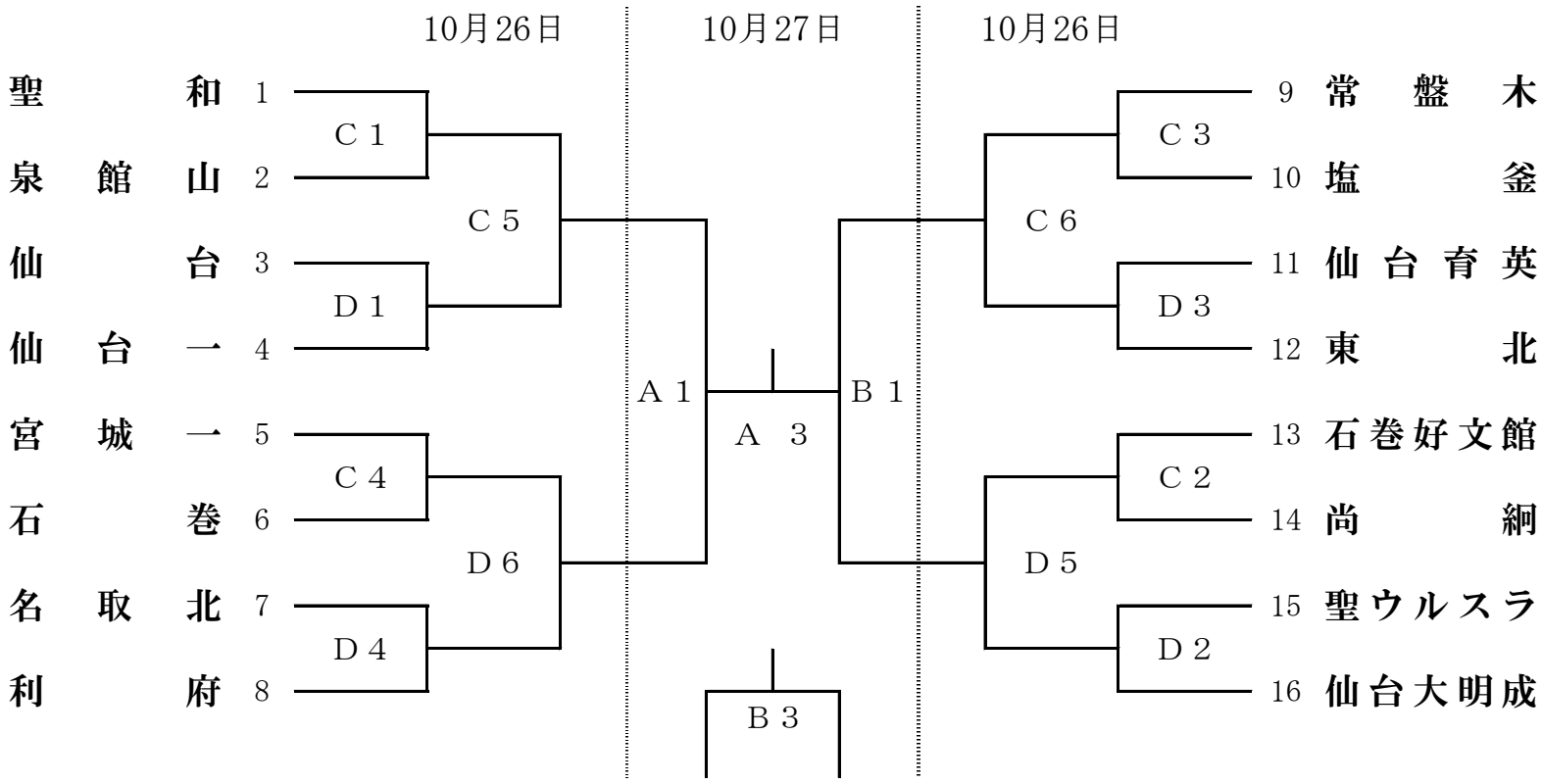

第３・４シード決定戦
※同地区の場合は行わない

競技開始予定時間

１～２日目	1	2	3	4	5	6
	9:00	10:30	12:00	13:30	15:00	16:30